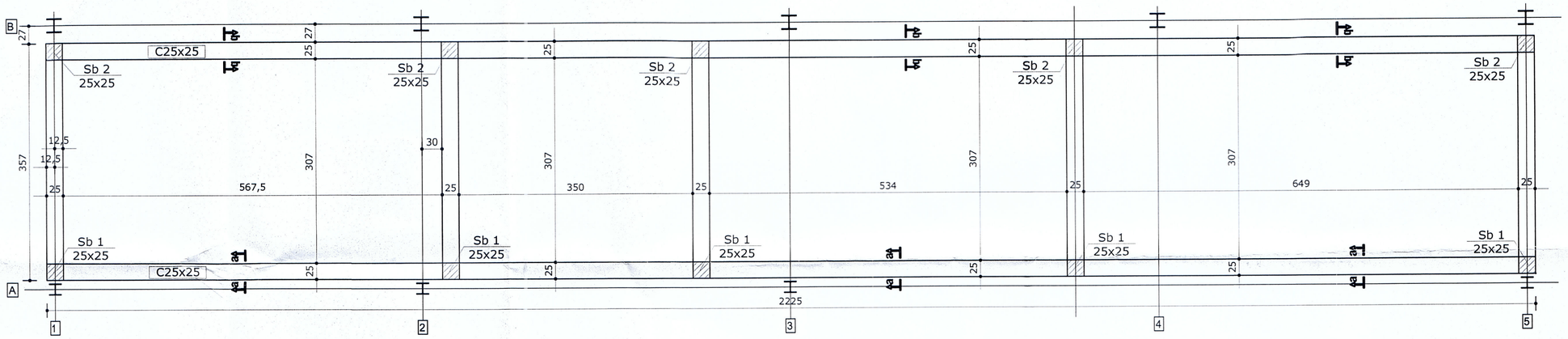
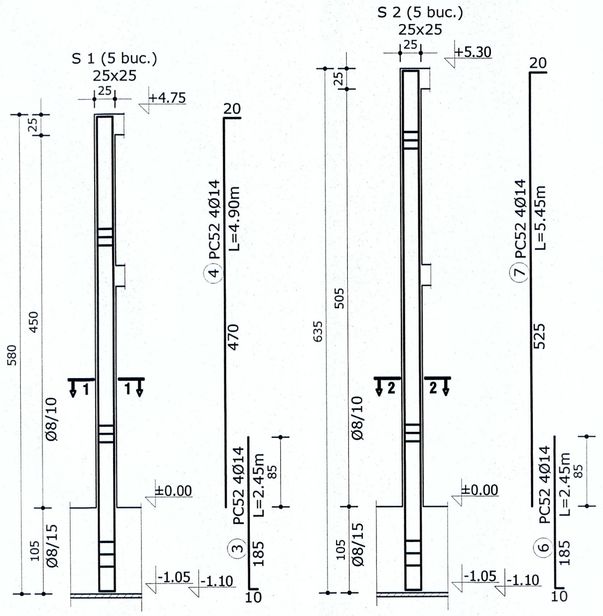
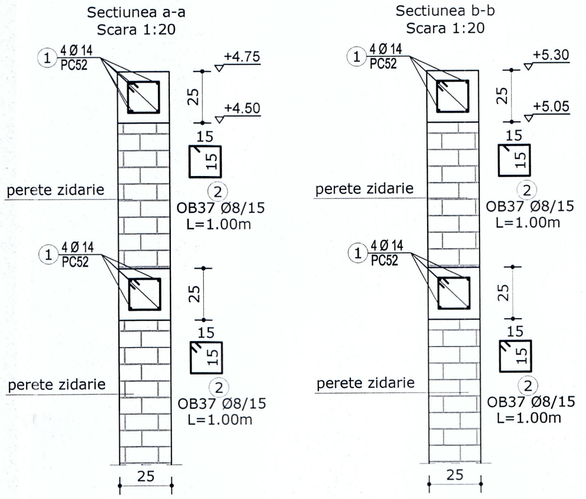
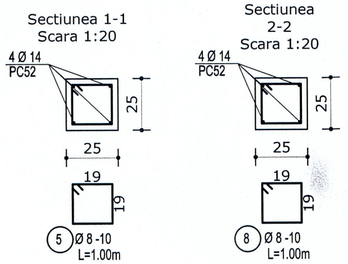
Plan centuri peste parter pentru peretii din zidarie de caramida

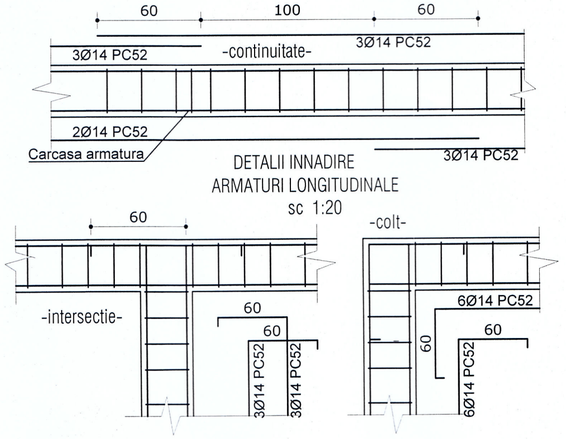
1:50











Denumire element	Marca	Nr. elem	Tip otel	Diametru impartin	Nr. de bare asemenea element	In toate elementele	Lungimea in m a unei bare	OB37	PC 52									
									Lungimi in metrii pe diametre									
									6	8	8	10	12	14	16	18	20	22	25
ARMARE	1	2	PC	14	4	8	83.00							664.0					
	2	2	OB	8	345	690	1.00		690.0										
	3	5	PC	14	44	220	2.45							539.0					
	4	5	PC	14	4	20	4.90							98.0					
	5	5	OB	8	54	270	1.00		270.0										
	6	5	OB	14	4	20	2.45												
	7	5	PC	14	4	20	4.90							98.0					
	8	5	OB	8	60	300	1.00		300.0										
Total lungimi pe Φ (m)								0.0	1260.0	0.0	0.0	0.0	1399.0	0.0	0.0	0.0	0.0	0.0	
Masa pe metru (kg)								0.222	0.395	0.395	0.617	0.888	1.210	1.58	1.99	2.46	2.980	3.850	
Masa pe diametre (kg)								0.0	498	0	0	0	1693	0	0	0	0	0	
Total OB37/PC52 (kg)								497.7	1693										
Total (kg)								2195											

Cantitati beton stalpisori si centuri:
- stalpisori beton C20/25.....6mc;
- centuri beton C20/25.....14mc;

MATERIALE:
- beton: C20/25-S3-CEMII/ A-S32.5R-0/16;
- otel beton: PC52, OB37
Clasa de expunere: XC2

MISCA I. GHERASIM ROMANIA NR.1451 INGINER VERIFICATOR PROIECTE

TIMISOARA BON STEEL SRL RO28332334; J35/241/2011

© Continutul prezentului proiect nu poate fi reprodus fara acordul scris al proiectantului

Verificator	Numele	Semnatura	Cerinta	Referat nr./data
Proiectant general	S.C. LOIAL IMPEX S.R.L. J33/271/1992 C.I.F. R3176128 Str. Olgutei, Nr.15A, Sc.Nr.2, Ap.1, Sc.Ind. Sat Suceava, cod 720192 Tel. 0230/526009 Fax: 0230/526900; Mob: 0722/206483 E-mail: office@loial.ro		Proiectant arhitectura/ rezistenta	S.C. MOLDPROIECT A.S.D. S.R.L. J33/750/2003 C.F.: 15683410 Str. Mihail Sadoveanu, Nr.9A, Oras Suceava, jud. Suceava, cod 720013 Tel./Fax 0330/835501;E-mail: moldproiect@yahoo.com
Subproiectant structura de rezistenta: S.C. BON STEEL S.R.L. e-mail: office@bonsteel.ro tel: 0744.38.76.53 Timisoara, Str. Venus, Nr. 35, SAD 2			Beneficiar: S.C. AMBRO S.A. Calea Unirii nr. 24 Suceava, tel. 0230 205 000 fax 0230 205 111 email:office@ambro.ro	Pr. nr. 250/2019
			Adresa Obiectivului: Calea Unirii, nr. 24, mun. SUCEAVA, jud. Suceava	
	Numele	Semnatura	Scara:	Titlul proiectului: CRESTEREA EFICIENTEI ENERGETICE OPERATIONALE LA S.C. AMBRO. S.A. SUCEAVA PRIN IMPLEMENTAREA UNEI INSTALATII DE COGENERARE DE INALTA EFICIENTA	Faza: P.T.+D.E.
Sef proiect	ing. C. VIERU		1:20 1:50		
Sef proiect rezistenta	ing. B. NEAGOIE				
Proiectat	ing. E. STINGU		Data: 08/2019	Titlul planseii: Plan centuri peste parter pentru peretii din zidarie	Pl. nr. R-F16
Desenat	ing. M.PERNEA				